Wegertseder.com

Euro-Label GEPRÜFTER EHI ONLINE-SHOP

bevh MITGLIED
Mitglied im Bundesverband des E-Commerce und Versandhandels

DIN 70852

Nutmuttern

(entspricht keiner anderen Norm)

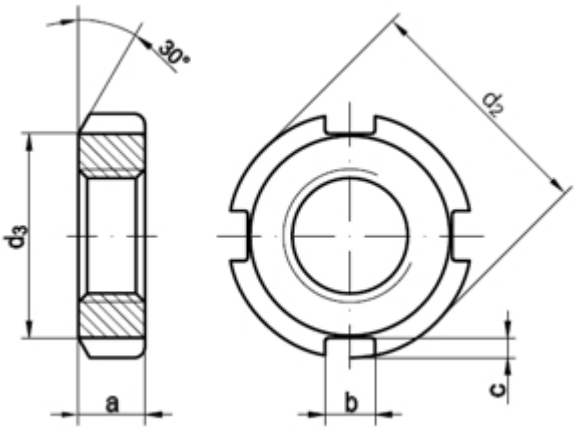

Maße	M 10 x 1	M 12 x 1,5	M 14 x 1,5	M 16 x 1,5	M 18 x 1,5	M 20 x 1,5	M 22 x 1,5	M 24 x 1,5	M 26 x 1,5	M 28 x 1,5	M 30 x 1,5	M 32 x 1,5	M 35 x 1,5	M 38 x 1,5
a	5	6	6	6	6	6	7	7	7	7	7	8	8	8
b	4,5	4,5	4,5	5,5	5,5	5,5	6,5	6,5	6,5	6,5	6,5	7	7	7
c	1,8	1,8	1,8	2,3	2,3	2,3	2,8	2,8	2,8	2,8	2,8	3,3	3,3	3,3
d2	20	22	24	28	30	32	36	38	40	42	44	48	50	54
d3	18	18	20	23	25	27	30	32	34	36	38	41	43	47
Anzahl Nuten	4	4	4	4	4	4	4	4	4	4	4	4	4	4
Sicherung	10	12	14	16	18	20	22	24	26	28	30	32	35	38
Maße	M 40 x 1,5	M 42 x 1,5	M 45 x 1,5	M 48 x 1,5	M 50 x 1,5	M 52 x 1,5	M 55 x 1,5	M 60 x 1,5	M 65 x 1,5	M 70 x 1,5	M 75 x 1,5	M 80 x 1,5	M 85 x 1,5	M 38 x 1,5
a	8	8	8	8	8	8	8	9	9	9	10	10	10	8
b	7	8	8	8	8	8	8	11	11	11	11	11	11	7
c	3,3	3,3	3,3	3,3	3,3	3,3	3,3	4,3	4,3	4,3	4,3	4,3	4,3	3,3
d2	56	60	62	65	68	70	75	80	85	90	95	100	108	54
d3	49	52	54	57	60	62	67	71	76	81	86	91	99	47
Anzahl Nuten	4	4	6	6	6	6	6	6	6	6	6	6	6	4
Sicherung	40	42	45	48	50	52	55	60	65	70	75	80	85	38
Maße	M 95 x 1,5	M 100 x 1,5	M 105 x 1,5	M 110 x 1,5	M 115 x 1,5	M 120 x 1,5	M 125 x 1,5	M 130 x 1,5	M 140 x 1,5	M 150 x 1,5				
a	10	10	10	12	12	12	12	12	12	12				
b	11	11	11	13	13	13	13	13	13	13				
c	4,3	4,3	4,3	5,5	5,5	5,5	5,5	5,5	5,5	5,5				
d2	118	125	130	138	145	150	155	160	170	180				
d3	109	116	121	126	133	138	143	148	158	168				
Anzahl Nuten	6	6	6	6	6	6	6	6	6	8				
Sicherung	95	100	105	110	115	120	125	130	140	150				

DIN 70852 Nutmuttern

- **Artikelübersicht anzeigen**
- STAHL 17 H - Nutmuttern

Alle Angaben ohne Gewähr, Irrtümer und Druckfehler vorbehalten. Technische Maße können teilweise umfangreicher als unser Lieferprogramm sein. © Wegertseder GmbH 1984 - 2024. Die kommerzielle Benutzung von Text und Bild ist nur mit vorheriger schriftlicher Zustimmung erlaubt. Bilder und PDF-Dateien enthalten digitale Signaturen, die auch teilweise oder veränderte Entnahme nachvollziehbar machen.

Wegertseder GmbH
Gewerbegebiet Dorfbach 5
D-94496 Ortenburg
GERMANY

Zentral-Telefon: +49(0)8542 / 417-400
Zentral-Telefax: +49(0)8542 / 417-401
Zentral-Mail: info@wegertseder.com
Internet: www.wegertseder.com

Registergericht AG Passau (HRB 6015)
Geschäftsführer Manfred Wegertseder
UST-ID: DE813152138
Steuer-Nr: 153/285/70308 FA Passau