Wegertseder.com

Euro-Label GEPRÜFTER ONLINE-SHOP EHI

bevh MITGLIED
Mitglied im Bundesverband des E-Commerce und Versandhandels

Art. 84467

ähnl. DIN 125 Unterlegscheiben Form W, ZOLL-Gewinde

(entspricht keiner anderen Norm)

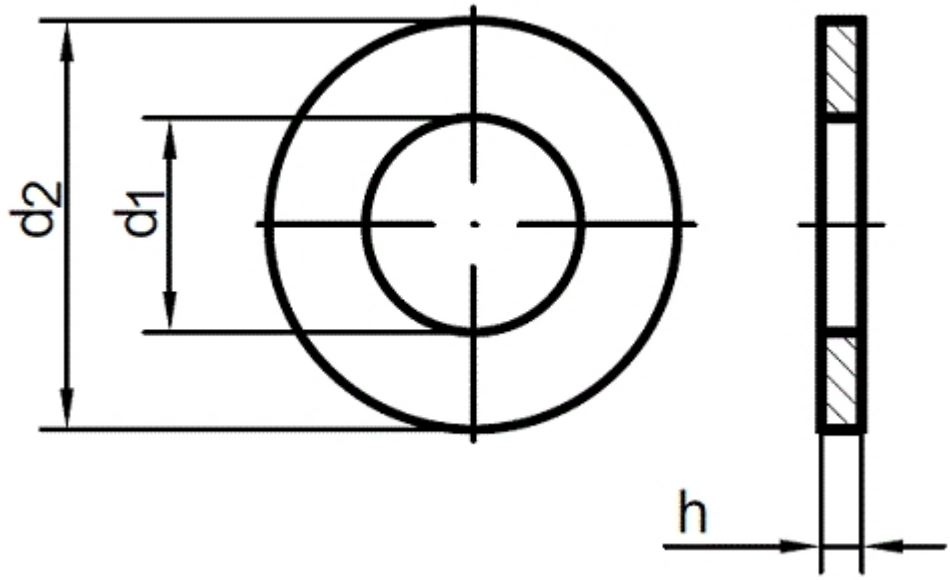

Maße	1/4"	5/16"	3/8"	7/16"	1/2"	9/16"	5/8"	3/4"		
d1	0,312	0,375	0,438	0,5	0,562	0,625	0,688	0,812		
d2	0,734	0,875	1,0	1,25	1,375	1,469	1,750	2,0		
h	0,065	0,083	0,083	0,083	0,109	0,109	0,134	0,148		

ähnl. DIN 125 Unterlegscheiben Form W, ZOLL-Gewinde

- **Artikelübersicht anzeigen**
- STAHL - ähnl. DIN 125 Unterlegscheiben Form W, ZOLL-Gewinde

Alle Angaben ohne Gewähr, Irrtümer und Druckfehler vorbehalten. Technische Maße können teilweise umfangreicher als unser Lieferprogramm sein. © Wegertseder GmbH 1984 - 2024. Die kommerzielle Benutzung von Text und Bild ist nur mit vorheriger schriftlicher Zustimmung erlaubt. Bilder und PDF-Dateien enthalten digitale Signaturen, die auch teilweise oder veränderte Entnahme nachvollziehbar machen.

Wegertseder GmbH
Gewerbegebiet Dorfbach 5
D-94496 Ortenburg
GERMANY

Zentral-Telefon: +49(0)8542 / 417-400
Zentral-Telefax: +49(0)8542 / 417-401
Zentral-Mail: info@wegertseder.com
Internet: www.wegertseder.com

Registergericht AG Passau (HRB 6015)
Geschäftsführer Manfred Wegertseder
UST-ID: DE813152138
Steuer-Nr: 153/285/70308 FA Passau