ISO 8736

Kegelstifte mit Innengewinde, A= geschliffen, Kegel 1:50

(austauschbar mit **DIN7978**)

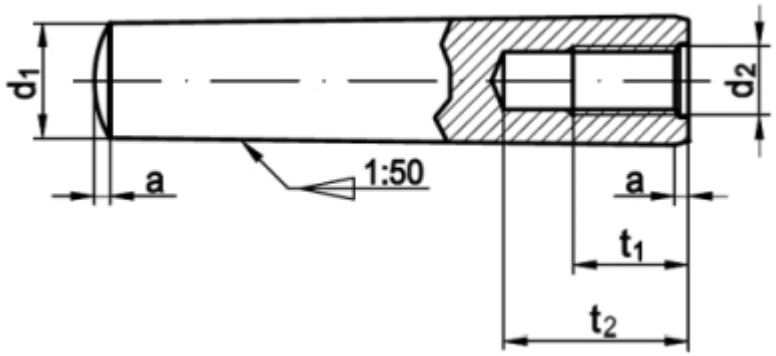

Maße (d1)	6	8	10	12	16	20				
a	0,8	1	1,2	1,6	2	2,5				
d2	M 4	M 5	M 6	M 8	M 10	M 12				
t1	6	8	10	12	16	18				
t2 min.	10	12	16	20	25	27				

ISO 8736 Kegelstifte mit Innengewinde, A= geschliffen, Kegel 1:50

- **Artikelübersicht anzeigen**
- STAHL - Kegelstifte mit Innengewinde, A= geschliffen, Kegel 1:50

Alle Angaben ohne Gewähr, Irrtümer und Druckfehler vorbehalten. Technische Maße können teilweise umfangreicher als unser Lieferprogramm sein. © Wegertseder GmbH 1984 - 2024. Die kommerzielle Benutzung von Text und Bild ist nur mit vorheriger schriftlicher Zustimmung erlaubt. Bilder und PDF-Dateien enthalten digitale Signaturen, die auch teilweise oder veränderte Entnahme nachvollziehbar machen.

Wegertseder GmbH
Gewerbegebiet Dorfbach 5
D-94496 Ortenburg
GERMANY

Zentral-Telefon: +49(0)8542 / 417-400
Zentral-Telefax: +49(0)8542 / 417-401
Zentral-Mail: info@wegertseder.com
Internet: www.wegertseder.com

Registergericht AG Passau (HRB 6015)
Geschäftsführer Manfred Wegertseder
UST-ID: DE813152138
Steuer-Nr: 153/285/70308 FA Passau