Wegertseder.com

Euro-Label GEPRÜFTER ONLINE-SHOP EHI

bevh MITGLIED
Mitglied im Bundesverband des E-Commerce und Versandhandels

DIN 555

Sechskantmuttern

(entspricht keiner anderen Norm)

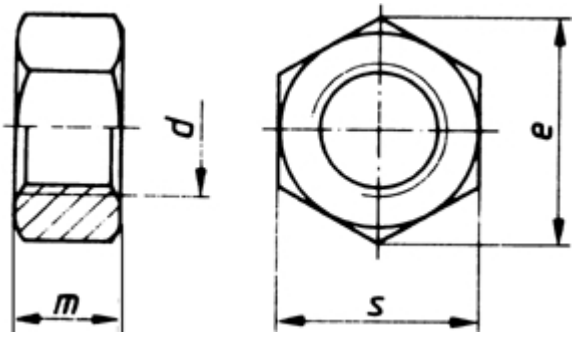

Maße (d)	M 5	M 6	M 8	M 10	M 12	M 14	M 16	M 18	M 20	M 22	M 24	M 27	M 30	M 33	M 36	
s	8	10	13	17	19	22	24	27	30	32	36	41	46	50	55	
e min.	8,63	10,89	14,2	18,72	20,88	23,91	26,17	29,56	32,95	35,03	39,55	45,2	50,85	55,37	60,79	
m	4	5	6,5	8	10	11	13	15	16	18	19	22	24	26	29	

DIN 555 Sechskantmuttern

- **Artikelübersicht anzeigen**
- POLYAMID - natur - Sechskantmuttern
- STAHL 5 - feuerverzinkt - Sechskantmuttern

DIN 555 Sechskantmuttern, WW-BSW

- **Artikelübersicht anzeigen**
- STAHL 5 - Sechskantmuttern, WW-BSW

Alle Angaben ohne Gewähr, Irrtümer und Druckfehler vorbehalten. Technische Maße können teilweise umfangreicher als unser Lieferprogramm sein. © Wegertseder GmbH 1984 - 2024. Die kommerzielle Benutzung von Text und Bild ist nur mit vorheriger schriftlicher Zustimmung erlaubt. Bilder und PDF-Dateien enthalten digitale Signaturen, die auch teilweise oder veränderte Entnahme nachvollziehbar machen.

Wegertseder GmbH
Gewerbegebiet Dorfbach 5
D-94496 Ortenburg
GERMANY

Zentral-Telefon: +49(0)8542 / 417-400
Zentral-Telefax: +49(0)8542 / 417-401
Zentral-Mail: info@wegertseder.com
Internet: www.wegertseder.com

Registergericht AG Passau (HRB 6015)
Geschäftsführer Manfred Wegertseder
UST-ID: DE813152138
Steuer-Nr: 153/285/70308 FA Passau