SCHRAUBEN | NORMTEILE | VERBINDUNGSELEMENTE | eCOMMERCE | eKANBAN

# DIN 435

**Scheiben für Doppel-T-Träger, vierkant, keilförmig 14%**

(entspricht keiner anderen Norm)

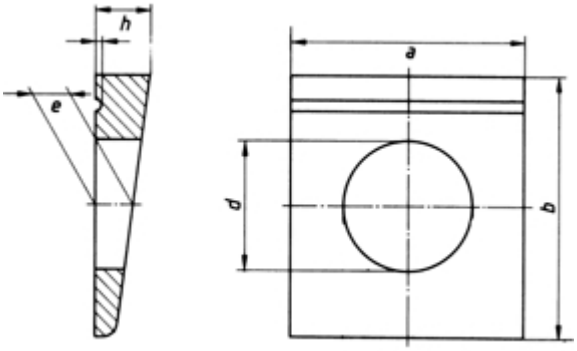


| Maße (d) | 9 | 11 | 14 | 18 | 22 | 26 | | | | |
|---|---|---|---|---|---|---|---|---|---|---|
| für Schrauben | M 8 | M 10 | M 12 | M 16 | M 20 | M 24 | | | | |
| a | 22 | 22 | 26 | 32 | 40 | 56 | | | | |
| b | 22 | 22 | 30 | 36 | 44 | 56 | | | | |
| e | 3,05 | 3,05 | 4,1 | 5 | 6,1 | 6,9 | | | | |
| h | 4,6 | 4,6 | 6,2 | 7,5 | 9,2 | 10,8 | | | | |

## DIN 435 Scheiben für Doppel-T-Träger, vierkant, keilförmig 14%

- **Artikelübersicht anzeigen**
- ROSTFREI A2 - Scheiben für Doppel-T-Träger, vierkant, keilförmig 14%
- ROSTFREI A4 - Scheiben für Doppel-T-Träger, vierkant, keilförmig 14%
- STAHL - Scheiben für Doppel-T-Träger, vierkant, keilförmig 14%
- STAHL - feuerverzinkt - Scheiben für Doppel-T-Träger, vierkant, keilförmig 14%

Alle Angaben ohne Gewähr, Irrtümer und Druckfehler vorbehalten. Technische Maße können teilweise umfangreicher als unser Lieferprogramm sein. © Wegertseder GmbH 1984 - 2024. Die kommerzielle Benutzung von Text und Bild ist nur mit vorheriger schriftlicher Zustimmung erlaubt. Bilder und PDF-Dateien enthalten digitale Signaturen, die auch teilweise oder veränderte Entnahme nachvollziehbar machen.

Wegertseder GmbH
Gewerbegebiet Dorfbach 5
D-94496 Ortenburg
GERMANY

Zentral-Telefon: +49(0)8542 / 417-400
Zentral-Telefax: +49(0)8542 / 417-401
Zentral-Mail: info@wegertseder.com
Internet: www.wegertseder.com

Registergericht AG Passau (HRB 6015)
Geschäftsführer Manfred Wegertseder
UST-ID: DE813152138
Steuer-Nr: 153/285/70308 FA Passau