Wegertseder.com

Euro-Label GEPRÜFTER ONLINE-SHOP EHI

bevh MITGLIED
Mitglied im Bundesverband des E-Commerce und Versandhandels

DIN 1441

Scheiben für Bolzen, Produktklasse C (g)

(entspricht keiner anderen Norm)

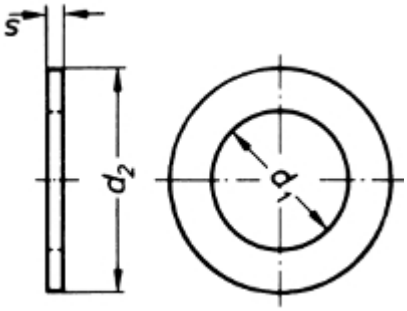

Maße (d1)	5,5	7	9	11	13	15	17	19	21	23	26	29	31	34	37	41	46	51	56	
für Bolzen	5	6	8	10	12	14	16	18	20	22	25	28	30	32, 33	35, 36	40	45	50	55	
s	0,8	1,6	2	2,5	3	3	3	4	4	4	4	5	5	5	6	6	7	8	9	
d2	10	12	16	20	25	28	28	30	32	34	40	42	45	50	52	58	62	68	75	

DIN 1441 Scheiben für Bolzen, Produktklasse C (g)

- **Artikelübersicht anzeigen**
- ROSTFREI A2 - Scheiben für Bolzen, Produktklasse C (g)
- ROSTFREI A4 - Scheiben für Bolzen, Produktklasse C (g)
- STAHL - Scheiben für Bolzen, Produktklasse C (g)
- STAHL - verzinkt - Scheiben für Bolzen, Produktklasse C (g)

Alle Angaben ohne Gewähr, Irrtümer und Druckfehler vorbehalten. Technische Maße können teilweise umfangreicher als unser Lieferprogramm sein. © Wegertseder GmbH 1984 - 2024. Die kommerzielle Benutzung von Text und Bild ist nur mit vorheriger schriftlicher Zustimmung erlaubt. Bilder und PDF-Dateien enthalten digitale Signaturen, die auch teilweise oder veränderte Entnahme nachvollziehbar machen.

Wegertseder GmbH
Gewerbegebiet Dorfbach 5
D-94496 Ortenburg
GERMANY

Zentral-Telefon: +49(0)8542 / 417-400
Zentral-Telefax: +49(0)8542 / 417-401
Zentral-Mail: info@wegertseder.com
Internet: www.wegertseder.com

Registergericht AG Passau (HRB 6015)
Geschäftsführer Manfred Wegertseder
UST-ID: DE813152138
Steuer-Nr: 153/285/70308 FA Passau